Creo Elements/Direct Modeling

Creo Elements/Direct Modeling ist ein umfassendes System für Maschinenbauingenieure und Konstrukteure, die Produkte unter Verwendung des „Direct Modeling"-Ansatzes zu 3D-CAD entwerfen. Es beinhaltet die umfassendsten Direct Modeling-Möglichkeiten, die es auf dem Markt gibt, sowie eine ganze Reihe von Erweiterungen. Direct 3D-Produktentwürfe können von Ihnen oder von jedem in Ihrem Team mit minimaler Bereitstellungszeit abgerufen und bearbeitet werden. Oder übernehmen Sie ganz einfach Multi-CAD-Daten von Partnern oder Lieferanten und erstellen Sie daraus im Handumdrehen einen digitalen Prototyp oder Vorschlag.

Umfassendes Set von Direkt Modeling-Funktionalitäten

- Zeitersparnis bei Entwurfszyklen durch Umnutzung oder radikale Umwandlung bestehender Entwürfe
- Schnelle Iteration von Produktentwürfen zur Erschließung von Möglichkeiten für bessere Produkte
- Sie berücksichtigen größere, unerwartete Konstruktionsänderungen in jeder Phase und halten einen termingerechten Transfer zur Fertigung ein
- Höhere Produktivität bei der technischen Entwicklung durch Eliminierung von Engpässen und Verzögerungen dank flexibler Entwicklungsteams
- Nutzung von CAD-Daten aus mehreren Quellen im Konstruktionsprozess
- Einfacher Wechsel von 2D zu 3D sowie problemloser Umstieg von anderen 3D-CAD-Systemen
- Beschleunigung der Produktentwicklung durch Nutzung der Integrationen mit anderen Creo- und PTC Produkten für fortschrittliche CAE, CAM, Augmented Reality, unternehmensweite Visualisierung und technische Illustration.

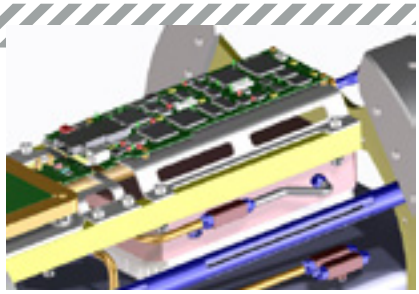

Creo Elements/Direct 3D Access:

Ein CAD-Viewer für die gemeinsame Nutzung von 2D- und 3D-Produktkonstruktionskonzepten im gesamten Unternehmen und in der Lieferkette

Creo Elements/Direct Advanced Design:

Fünf integrierte Creo Elements/Direct Modeling-Module, die im Zusammenspiel potenzielle Fertigungsprobleme in digitalen Prototypen lösen. Umfasst leistungsstarke Funktionen zur Vereinfachung

Creo AR Design Share:

Sie können sich Konstruktionen anzeigen lassen und zur Benutzung freigeben, sicher mit Kollegen, Kunden, Lieferanten und Beteiligten im gesamten Unternehmen zusammenarbeiten und jederzeit und überall auf Ihre Konstruktionen zugreifen

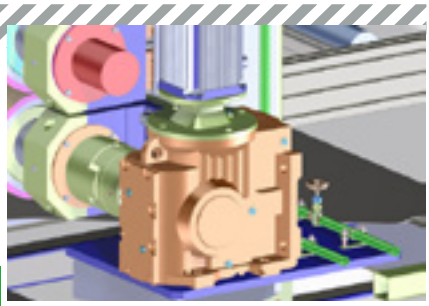

Creo Elements/Direct Cabling:

Erstellen Sie die Dokumentation für Kabel, Kabelbäume und Stücklisten, einschließlich der Zeichnungen für elektrische Kabel und die Verlegung des Kabelbaums sowie Reißbrettzeichnungen

Creo Elements/Direct Finite Element Analysis:

Ein leistungsstarkes Finite-Elemente-Analyse-Tool (FEA) zur schnellen Analyse der Leistung Ihres Produkts unter realen Konstruktionsbedingungen

Creo Elements/Direct Mold Base:

Erleichtert das mühsame Herstellen von Formplatten und Komponenten durch äußerst interaktive und intelligente Werkzeuge

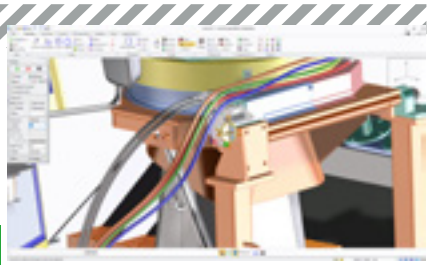

Creo Elements/Direct Part Library:

Die Bibliothek enthält 173.000 ANSI-, DIN-, ISO- und JIS-Komponenten wie Bolzen, Scheiben, Muttern und andere Kleinteile

Creo Elements/Direct Sheet Metal:

Erweitert den 3D-CAD-Leistungsumfang von Creo Elements/Direct Modeling mit schnellen, flexiblen Funktionen für 3D-Konstruktion und Datenmanagement

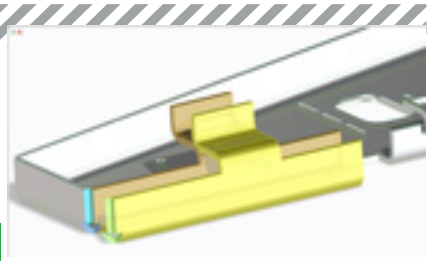

Creo Elements/Direct Surfacing:

Stellt leistungsstarke und stabile Flächenfunktionen zur Erstellung stilisierter Flächen und zur Gestaltung von Freihandformen bereit

Händlerinformation
INNEO Solutions GmbH
inneo@inneo.com
inneo.com

Deutschland:
IT-Campus 1
73479 Ellwangen
+49 (0) 7961 890-0

Schweiz:
Ruchstuckstrasse 21
8306 Brüttisellen
+41 (0) 44 805 1010

© 2024, PTC Inc. (PTC) Alle Rechte vorbehalten. Die Inhalte dieser Seiten werden ausschließlich zu Informationszwecken bereitgestellt und beinhalten keinerlei Gewährleistung, Verpflichtung oder Angebot seitens PTC. Änderungen der Informationen vorbehalten. PTC, das PTC Logo und alle PTC Produktnamen und Logos sind Marken oder eingetragene Marken von PTC und/oder Tochterunternehmen in den USA und anderen Ländern. Alle anderen Produkt- oder Firmennamen sind Eigentum ihrer jeweiligen Besitzer. PTC kann Termine für Produktveröffentlichungen, einschließlich des jeweiligen Funktions- oder Leistungsumfangs, nach eigenem Ermessen ändern.

403170_Creo_EDM_0224-de